ПАСТЕРИЗАТОР МОЛОКА

проточный на 100 л

УЗМ-0,1

УЗМ-0,1 – проточный инфракрасный пастеризатор с рекуперацией тепла. УЗМ-0,1 характеризуется высокой экономичностью – низкими затратами электроэнергии, воды и времени. Предназначен для пастеризации и обеззараживания молока в потоке в количестве не более 100 литров. Используется для выпойки телят обеззараженным молоком, при производстве сыров, для пастеризации молока перед пакетированием или реализацией из ёмкости.

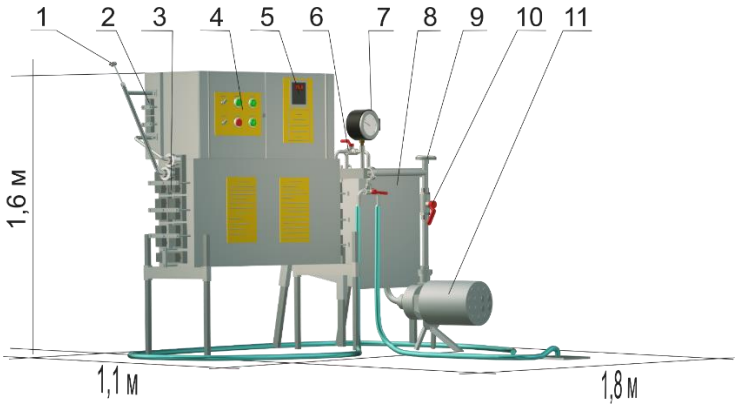

1. Термодатчик;
2. Секция нагрева;
3. Секция рекуперации тепла;
4. Пульт управления;
5. Цифровой прибор «Овен»;
6. Трехходовй кран переключения между режимами «циркуляция» и «выкачка»;
7. Электроконтактный манометр;
8. Ёмкость на 50 л;
9. Биметаллический термометр;
10. Кран регулировки производительности;
11. Молочный насос.

Схема работы пастеризатора УЗМ-0,1

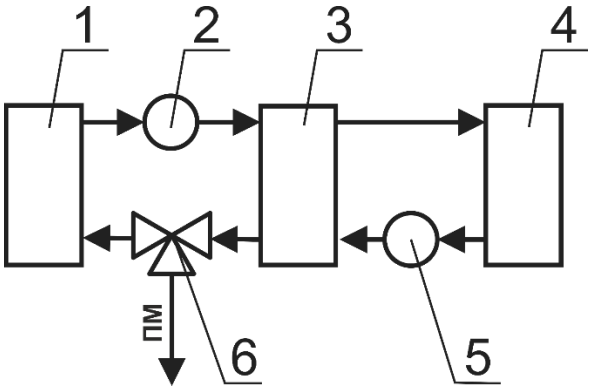

где

1 - ёмкость на 100 л;

2 - молочный насос;

3 - секция рекуперации тепла;

4 - секция нагрева;

5 - термодатчик;

6 - трехходовой кран переключения между режимами «циркуляция» и «выкачка»;

ПМ – выход пастеризованного молока.

Молоко из ёмкости (1) поступает в секцию рекуперации тепла (3), где нагревается до 60 ^{0}С не за счёт потребления электроэнергии, а за счёт отбора тепла у пастеризованного молока. Потом молоко поступает в секцию нагрева (4), где нагревается до 75-87 ^{0}С (температуру пастеризации можно регулировать). Из секции нагрева молоко возвращается в секцию рекуперации (3), где отдаёт тепло сырому молоку. Из рекуператора пастеризованное и уже охлаждённое молоко по шлангу поступает для дальнейшего использования.

Технические характеристики

- проточный;
- производительность – 100 литров за 15-20 мин;
- энергозатраты на пастеризацию 100 л молока - 3 кВт;
- установленная мощность - 14 кВт;
- температура пастеризации - 75-87 ^{0}С;
- температура молока на выходе из пастеризатора - 35-50 ^{0}С;
- Ш 1,8 х Д 1,1 х В 1,6 м;
- Гарантия 3 года.

Срок изготовления: 3 недели.

Цена: 106 150 грн (без НДС, единый налог).

Для заключения договора просьба передать реквизиты плательщика на e-mail: **pasteurizer.ir@gmail.com**

Телефон для связи: +380503257808 (поддерживаются Viber и Telegram).